Leveringsomvang
Lieferumfang
Scope of delivery
Composition
Contenuto della fornitura

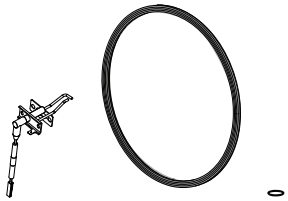

65118052 ONDERHOUDSKIT
MAINTENANCE KIT
WARTUNGSKIT
KIT DE MAINTENANCE
KIT MANUTENZIONE
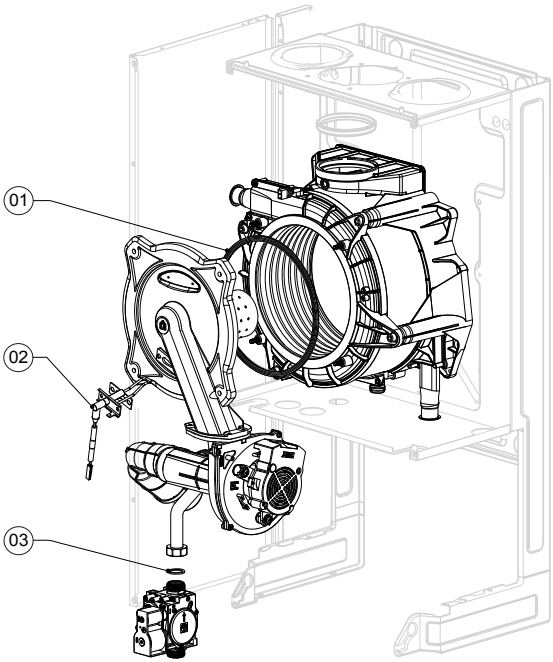
	THISION MINI 3	
01	DICHTING SILICOON	60000623
	DOOR GASKET	
	TUERDICHTUNG	
	JOINT DE PORTE	
	GUARNIZIONE PORTA	
02	ELECTRODE IONISATION	65116556
	IONIZATION ELECTRODE	
	IONISATIONSELEKTRODE	
	ELECTRODE IONISATION	
	ELETTRODO DI IONIZZAZIONE	
03	DICHTING VLAK D. 24-18.2-1.5	60022835-01
	SHEET GASKET D. 24-18.2-1.5	
	DICHTUNG SCHEIBE D. 24-18.2-1.5	
	JOINT PLAT D. 24-18.2-1.5	
	GUARNIZIONE PIANA D. 24-18.2-1.5