ITALIANO

PRESCRIZIONI E AVVERTENZE

Leggere con attenzione le prescrizioni di questo manuale prima di installare o eseguire la manutenzione del componente. Conservare il manuale per futuri riferimenti. IVAR S.p.A. declina qualsiasi responsabilità derivante da un uso improprio del prodotto.

AVVERTIMENTO. Usare solo ricariche originali IVAR. Polifemo® è conforme al DM 174/2004 e al DM 25/2012 con un dosaggio di P_2O_5 da 2 ppm a 5 ppm. Il dispositivo richiede la periodica sostituzione delle sfere per garantire la dichiarata protezione dell'impianto da calcare e corrosioni. Per l'utilizzo in questo dispositivo, IVAR approva solo le sfere di ricarica originali cod. 520213. I polifosfati/silicati sferici sono del tipo utilizzato per il trattamento dell'acqua potabile e sono conformi allo standard UNI EN 1208.

Per installare Polifemo® rivolgersi a un idraulico qualificato in grado di rilasciare una regolare Dichiarazione di Conformità.

COMPONENTI (vedi fig. 01)

- **A** Corpo filettato con connessioni 1/2" F (x3) (codici 520210, 520211) - Corpo filettato con connessioni 1" F (x3) (codice 520212)
- **B** Filtro di sicurezza.
- **C** Tappo 1/2" M (codici 520210, 520211) - Tappo 1" F M (codice 520212)
- **D** Raccordo girevole 1/2" F (codici 520210, 520211) - Raccordo girevole 1" F (codice 520212)
- **E** Condotto di aspirazione.
- **F** Bicchiere in Grilamid® TR con guarnizione di tenuta (bicchiere standard - codice 520210 - o bicchiere extralarge - codici 520211, 520212).
- **G** Ghiera di bloccaggio.
- **H** Vite di sfiato.
- **I** Sfere di polifosfati.
- **J** Selettore.
- **K** Isolamento (opzionale) - codici 520214 (STANDARD), 520215 (EXTRA), 520216 (1")
- **L** Rivelatore
- **M** Molla

INTRODUZIONE

Polifemo® è un dispositivo senza organi in movimento che rilascia nell'acqua fredda sanitaria una soluzione satura di polifosfati e silicati alimentari. Il dosaggio delle sostanze è proporzionale rispetto alla portata di acqua che attraversa il dispositivo e avviene tramite il condotto di aspirazione **E** che preleva la giusta quantità di soluzione satura dal bicchiere **F**. Il principio di dosaggio si basa sulle differenze di pressione che si creano nel dispositivo quando viene attraversato da una certa portata di acqua. Grazie ai polifosfati e ai silicati **I** e alla presenza del filtro di sicurezza in acciaio inox AISI 304 **B**, integrato nel dispositivo, Polifemo® ha tre diverse funzioni: protegge dal calcare, protegge dalla corrosione, filtra le impurità.
Quando il selettore **J** sul corpo superiore di Polifemo® è in posizione "close", permette di sostituire o integrare la ricarica senza intervenire su altri organi di intercettazione e contemporaneamente continuare ad alimentare l'impianto (funzione bypass).
Polifemo® può essere installato a protezione di caldaie, scaldabagno, lavastoviglie e lavatrici. L'utilizzo dei polifosfati per la prevenzione del calcare è soddisfacente su acque medie o dure, fino a 30 °f. Oltre questo grado di durezza è consigliabile l'installazione di un addolcitore a protezione dell'intero impianto. Anche la temperatura è importante poiché all'aumentare della temperatura diminuisce l'efficacia dei polifosfati: oltre i 60 °C anche nell'acqua trattata può verificarsi la precipitazione dei carbonati di calcio e magnesio (calcare).

INSTALLAZIONE (PER L'IDRAULICO)

Installare Polifemo® sulla tubazione di acqua fredda a monte del produttore di acqua calda sanitaria (caldaia, scaldabagno, ecc.) o a monte dell'elettrodomestico da proteggere (lavatrice, lavastoviglie). Grazie al filtro a maglie in acciaio inox AISI 304 da 500 µm, integrato nel dispositivo, con Polifemo® non serve montare un ulteriore filtro di sicurezza a protezione del produttore di acqua calda sanitaria (come prescritto dalla norma UNI 8065). Va ricordato che in base alla via utilizzata, il filtro va sempre installato in corrispondenza del tappo, per poter essere rimosso e pulito all'occorrenza
Polifemo® deve essere installato preferibilmente in posizione verticale, con connessioni in linea o a squadra. In entrambi i casi, sono ammesse entrambe le direzioni di flusso (VEDI FIGURA 02). L'installazione orizzontale è consentita solo avendo cura di mantenere lo sfiato **H** in alto (VEDI FIGURA 03). Per il corretto spurgo dell'aria dal componente al momento della messa in servizio, fare riferimento al paragrafo "COME EFFETTUARE LA RICARICA".

MANUTENZIONE (PER L'UTENTE FINALE)

Polifemo® ha un innovativo sistema per la verifica del livello di polifosfati nella cartuccia: basta guardare attraverso l'occhio! (VEDI FIGURA 04). Se il rivelatore **L** compare nell'occhio disegnato sul bicchiere **F**, è necessario procurarsi una ricarica. Prima di procedere con l'operazione di ricarica è consigliabile attendere che l'occhio disegnato sul bicchiere diventi completamente nero. Ti consigliamo di verificare settimanalmente il livello di polifosfati, per garantire la protezione continua del tuo impianto. A seconda delle impurità mediamente presenti nel tuo impianto, è importante programmare dei controlli periodici del filtro di sicurezza integrato **B**: come prima indicazione, ti suggeriamo di effettuare la pulizia del filtro di sicurezza ogni due mesi. In occasione del controllo annuale dell'impianto da parte del tuo idraulico, fai effettuare un controllo anche delle guarnizioni di tenuta sul tappo **C** e sul bicchiere **F**.

COME EFFETTUARE LA RICARICA

1. Posizionare il selettore **J** su "CLOSE".
2. Posizionare una ciotola o un piccolo contenitore sotto a Polifemo® e svitare la vite di sfiato H. Attendere che smetta di uscire acqua. Questa operazione facilita lo smontaggio della ghiera.
3. Svitare la ghiera di bloccaggio **G** in senso antiorario con l'ausilio di una chiave a settore con nasello, quadro 68/75 mm.
4. Rimuovere il bicchiere e il condotto **E**. Il condotto è in plastica riciclabile e va sostituito con quello nuovo presente nel kit di ricarica.
5. Sciacquare con acqua il bicchiere (attenzione: non usare alcol o detergenti).
6. Inserire nel bicchiere le sfere nuove (8 per il bicchiere standard, 16 per quello extralarge) e riposizionare il condotto **E**.
7. Dopo aver verificato l'integrità dell'o-ring di tenuta, riposizionare il bicchiere **F**.
8. Riavvitare la ghiera di bloccaggio **G**.
9. Posizionare il selettore **J** su "OPEN". Non appena torna a fuoriuscire acqua dallo sfiato (potrebbero volerci alcuni minuti), riavvitare la vite **H**. Questa operazione favorisce l'espulsione di aria dal bicchiere. Per velocizzare l'operazione, è possibile rimontare il bicchiere il più possibile pieno di acqua.

COME PULIRE IL FILTRO

1. Chiudere le valvole a sfera a monte e a valle del componente.
2. Svitare il tappo **C** ed estrarre il filtro.
3. Risciacquare il filtro **B** sotto l'acqua corrente.
4. Riposizionare il filtro **B** sul dispositivo e avvitare il tappo **C**.
5. Riaprire le valvole a sfera a monte e a valle del componente.

GARANZIA

Polifemo® è garantito per 2 anni dalla data di acquisto. Sono esclusi dalla garanzia i malfunzionamenti causati dal mancato rispetto delle prescrizioni contenute in questo manuale di istruzioni. Le cartucce di ricarica sono escluse dalla garanzia.

CODICE RICARICA
520213

Scopri la gamma IVAR per il trattamento acque su www.ivar-group.com

DATI TECNICI

	520210	520211	520212
Pressione massima di esercizio	10 bar		
Temperatura del fluido	5 ÷ 40 °C		
Materiale del bicchiere	Grilamid® TR		
Materiale del corpo filettato	Ottone CW617N (con trattamento di cromatura esterna)		
Guarnizioni di tenuta	EPDM perossidico		
Coefficiente di flusso Kv	2,5 m^3/h	2,5 m^3/h	14,6 m^3/h
Portata massima*	30 l/min*	30 l/min*	172 l/min*
Acqua trattata per ricarica	50 m^3	100 m^3	100 m^3
Durata indicativa della ricarica	6 mesi **	12 mesi **	12 mesi **
Connessioni	1/2"F (x3)	1/2"F (x3)	1"F (x3)
Filtro di sicurezza	Acciaio INOX AISI 304 da 500 µm		
Isolante	ARPRO 4135 FR - PP ritardante di fiamma		
	codice 520214	codice 520215	codice 520216

*ΔP = 0,5 bar.
**Durata della ricarica calcolata in caso di collegamento alla caldaia (su ingresso acqua fredda sanitaria) e basato sul consumo medio giornaliero di acqua calda a 42 °C di una famiglia di 4 persone (circa 250 l/giorno).

CEŠTINA

POKYNY A UPOZORNĚNÍ

Před provedením instalace nebo údržby zařízení si pozorně přečtěte pokyny uvedené v tomto návodu. Návod uschovejte pro budoucí použití. Firma IVAR S.p.A. odmítá veškerou odpovědnost vyplývající z nevhodného používání výrobku.

VAROVÁNÍ: Používejte výhradně originální náhradní náplně od firmy IVAR. Polifemo® splňuje požadavky ministerských vyhlášek č. 174/2004 a č. 25/2012 s dávkováním P_2O_5 od 2 ppm do 5 ppm. Zařízení vyžaduje pravidelnou výměnu náplně ve formě kuliček pro zajištění deklarované ochrany rozvodu před vodním kamenem a korozí. Pro použití tohoto zařízení firma IVAR schvaluje pouze originální náhradní kuličkové náplně s kódem 520213. Kuličkové polyfosfáty/silikáty jsou typu používaného pro úpravu pitné vody a odpovídají normě UNI EN 1208.

Ohledně instalace Polifemo® se obraťte na kvalifikovaného instalatéra, který má možnost vydat řádné prohlášení o shodě.

KOMPONENTY (viz obr. 01)

- **A** Závitové tělo s přípojkami 1/2" F (x3) (kódy 520210, 520211) - Závitové tělo s přípojkami 1" F (x3) (kódy 520212)
- **B** Bezpečnostní filtr.
- **C** Zátka 1/2" M (kódy 520210, 520211) - Zátka 1" samice samec (kód 520212) Otočná
- **D** spojka 1/2" samice (kódy 520210, 520211) - Otočná spojka 1" samice (kód 520212)
- **E** Sací trubka.
- **F** Nádoba z materiálu Grilamid® TR s těsněním (standardní nádoba - kód 520210 - nebo extra velká nádoba - kódy 520211, 520212).
- **G** Pojistná kruhová matice.
- **H** Odvzdušňovací šroub.
- **I** Polyfosfátové kuličky.
- **J** Přepínač.
- **K** Izolace (volitelné) - kódy 520214 (STANDARD), 520215 (EXTRA), 520216 (1")
- **L** Indikátor
- **M** Pružina

ÚVOD

Polifemo® je zařízení bez pohybujících se součástí, které uvolňuje do studené užitkové vody nasycený roztok potravinářských polyfosfátů a silikátů. Dávkování látek je úměrné množství vody protékající zařízením a dochází k němu prostřednictvím sací trubky **E**, která odebírá správné množství nasyceného roztoku z nádoby **F**. Princip dávkování se zakládá na tlakových rozdílech, které vznikají v zařízení, když jím protéká stanovené množství vody. Díky polyfosfátům a silikátům **I** a také přítomnosti bezpečnostního filtru z nerezové oceli AISI 304 **B**, integrovaného v zařízení, má Polifemo® tři odlišné funkce: chrání před vodním kamenem, chrání před korozí a filtruje nečistoty.
Pokud je přepínač **J** na horním těle Polifemo® v poloze „close", náplň se dá vyměnit nebo doplnit bez zásahu do dalších součástí úsekového odpojení a pokračovat zároveň v zásobování rozvodu (obtoková funkce).
Výrobek Polifemo® se může nainstalovat za účelem ochrany kotlů, bojlerů, myček nádobí a praček. Použití polyfosfátů pro předcházení tvorby vodního kamene je uspokojivé v případě středně tvrdých nebo tvrdých vod, až do tvrdosti 30 °fH. V případě vody s vyšší tvrdostí se doporučuje ochránit rozvod instalací změkčovače. Také teplota představuje důležitý faktor, protože při zvýšení teploty dochází ke snížení účinnosti účinku polyfosfátů: nad 60 °C může i v upravené vodě docházet k srážení uhličitanu vápenatého a hořečnatého (vodní kámen).

INSTALACE (POKYNY PRO VODOINSTALATÉRA)

Nainstalujte výrobek Polifemo® na potrubí studené vody, na vstupu do zařízení pro produkci teplé užitkové vody (kotel, bojler apod.) nebo na do vstupu elektrického spotřebiče, který je třeba chránit (pračka, myčka nádobí). Díky filtru s články z nerezové oceli AISI 304 o velikosti 500 µm, integrovaného v zařízení, není při instalaci výrobku Polifemo® potřebná montáž dalšího bezpečnostního filtru na ochranu zařízení pro produkci teplé užitkové vody (v souladu s ustanoveními normy UNI 8065). Připomínáme, že podle použité cesty je třeba filtr vždy nainstalovat na úrovni zátky, aby se v případě potřeby mohl vytáhnout a vyčistit. Výrobek Polifemo® by se měl přednostně instalovat ve svislé pozici, s přípojkami za sebou nebo ve skupině. V obou případech jsou přípustné oba směry toku (VIZ OBRÁZEK 02). Vodorovná instalace je možná, pouze bude-li odvzdušňovací šroub udržen **H** nahoře (VIZ OBRÁZEK 03). Pro správné odvzdušnění komponentu při uvádění do provozu odkazujeme na odstavec „JAK PROVÁDĚT VÝMĚNU NÁPLNĚ".

ÚDRŽBA (POKYNY PRO KONCOVÉHO UŽIVATELE)

Výrobek Polifemo® se vyznačuje inovačním systémem ke kontrole úrovně polyfosfátů v náplni: stačí pohled přes průzor! (VIZ OBRÁZEK 04). Pokud se v **L** průzoru na nádobce **F** objeví indikátor, je třeba si pořídit novou náplň. Před výměnou náplně doporučujeme počkat, dokud nebude průzor, který se zobrazí na nádobce, zcela černý. Doporučujeme kontrolovat úroveň polyfosfátů jednou týdně pro zajištění nepřetržité ochrany vašeho rozvodu. Podle nečistot, které jsou průměrně obsažené v rozvodu, je třeba naplánovat pravidelné kontroly integrovaného bezpečnostního filtru **B**: prvním doporučením je čistit bezpečnostní filtr každé dva měsíce. Během roční kontroly rozvodu vodoinstalatérem nechte zkontrolovat i těsnění na zátce **C** a nádobě **F**.

JAK PROVÁDĚT VÝMĚNU NÁPLNĚ

1. Otočte přepínač **J** do polohy „CLOSE".
2. Umístěte pod Polifemo® misku nebo malou nádobu a odšroubujte odvzdušňovací šroub H. Počkejte, dokud z něj nepřestane vytékat voda. Tento pracovní úkon usnadní demontáž kruhové matice.
3. Odšroubujte pojistnou kruhovou matici **G** proti směru hodinových ručiček pomocí hákového klíče s čtvercovým nosem 68/75 mm.
4. Sejměte nádobu a trubku **E**. Trubka je z recyklovatelného plastu a musí se vyměnit za novou, která je součástí sady náhradní náplně.
5. Opláchněte nádobu vodou (upozornění: nepoužívejte líh nebo čisticí prostředky).
6. Vložte do nádoby nové kuličky (8 pro malou nádobu, 16 pro extra velká nádoba) a umístěte trubku **E** do původní polohy.
7. Po ověření neporušenosti těsnicího o-kroužku vraťte nádobu zpět do původní polohy **F**.
8. Zašroubujte zpět pojistnou kruhovou matici **G**.
9. Otočte přepínač **J** do polohy "OPEN". Jakmile z odvzdušňovacího šroubu znovu začne vytékat voda (což může trvat i několik minut), šroub znovu zašroubujte **H**. Tento pracovní úkon usnadní vypuštění vzduchu z nádoby. Pro zrychlení tohoto úkonu je možné znovu namontovat nádobu s co největším množstvím vody.

JAK ČISTIT FILTR

1. Zavřete kulové ventily na vstupu i na výstupu z komponentu.
2. Odšroubujte zátku **C** a vytáhněte filtr.
3. Opláchněte filtr **B** pod tekoucí vodou.
4. Nasaďte filtr **B** do původní polohy na zařízení a zašroubujte zátku **C**.
5. Znovu otevřete kulové ventily na vstupu i na výstupu z komponentu.

ZÁRUKA

Na výrobek Polifemo® se vztahuje dvouletá záruka platná ode dne jeho zakoupení. Ze záruky jsou vyloučeny poruchy způsobené nedodržením pokynů uvedených v tomto návodu. Na náhradní náplně se záruka nevztahuje.

KÓD NÁPLNĚ
520213

Seznamte se s řadou výrobků IVAR pro úpravu vody na www.ivar-group.com

TECHNICKÉ PARAMETRY

	520210	520211	520212
Maximální provozní tlak	10 bar		
Teplota prostředí	5 ÷ 40 °C		
Materiál nádoby	Grilamid® TR		
Materiál těla se závitem	Mosaz CW617N (s úpravou pochromování na vnější straně)		
Těsnění	Peroxid EPDM		
Koeficient průtoku Kv	2,5 m^3/h	2,5 m^3/h	14,6 m^3/h
Maximální průtok*	30 l/min*	30 l/min*	172 l/min*
Voda upravená s jednou náplní	50 m^3	100 m^3	100 m^3
Orientační doba dobíjení	6 měsíce **	12 měsíce **	12 měsíce**
Přípojky	1/2"F (x3)	1/2"F (x3)	1"F (x3)
Bezpečnostní filtr	Nerezová ocel AISI 304 da 500 µm		
Izolant	ARPRO 4135 FR - PP retardér hoření		
	kód 520214	kód 520215	kód 520216

*ΔP = 0,5 bar.
**Životnost náplně vypočítaná v případě připojení ke kotli (na vstupu studené užitkové vody) vychází z průměrné spotřeby teplé vody při 42 °C pro 4člennou rodinu (přibližně 250 l/den).

DEUTSCH

ANWEISUNGEN UND SICHERHEITSHINWEISE

Lesen Sie die Anweisungen in dieser Anleitung sorgfältig durch, bevor Sie mit dem Einbau oder der Wartung des Bauteils beginnen. Bewahren Sie diese Anleitung zum späteren Gebrauch sicher auf. IVAR S.p.A. haftet nicht für Schäden, die durch die unsachgemäße Verwendung des Produkts entstehen.

WARNUNG. Verwenden Sie nur Originalaustauscheinsätze von IVAR. Polifemo® entspricht den italienischen Rechtsvorschriften DM 174/2004 und DM 25/2012 mit einer P_2O_5-Dosierung zwischen 2 ppm und 5 ppm. Das Gerät erfordert den regelmäßigen Austausch der Kugeln, damit der vorgesehene Schutz der Anlage vor Kalkablagerungen und Korrosion sichergestellt wird. Für die Verwendung in diesem Gerät sind von IVAR nur Originalaustauschkugeln mit folgender Art.-Nr. zugelassen: 520213. Die Polyphosphat-/Silikatkugeln sind trinkwassergeeignet und entsprechen der Norm UNI EN 1208.

Lassen Sie Polifemo® von einem Fachinstallateur einbauen, der in der Lage ist, eine ordnungsgemäße Konformitätserklärung auszustellen.

KOMPONENTEN (siehe Abb. 01)

- **A** Gehäuse mit Gewindeanschlüssen 1/2" IG (3x) (Art.-Nr. 520210, 520211) – Gehäuse mit Gewindeanschlüssen 1" IG (3x) (Art.-Nr. 520212)
- **B** Sicherheitsfilter
- **C** Verschlussschraube 1/2" AG (Art.-Nr. 520210, 520211) – Verschlussschraube 1" IG AG (Art.-Nr. 520212)
- **D** Drehbares Anschlussfitting 1/2" IG (Art.-Nr. 520210, 520211) – Drehbares Anschlussfitting 1" IG (Art.-Nr. 520212)
- **E** Saugleitung
- **F** Tasse aus Grilamid® TR mit Dichtung (Standardtasse – Art.-Nr. 520210 – oder extra große Tasse – Art.-Nr. 520211, 520212)
- **G** Überwurfmutter
- **H** Entlüftungsschraube
- **I** Polyphosphatkugeln
- **J** Absperrhahn
- **K** Dämmung (optional) - Art.-Nr. 520214 (STANDARD), 520215 (EXTRA), 520216 (1")
- **L** Anzeigeelement
- **M** Feder

EINLEITUNG

Polifemo® ist ein Gerät ohne bewegliche Teile, das eine gesättigte Lösung von trinkwassergeeigneten Polyphosphaten und Silikaten an das kalte Trinkwasser abgibt. Die Dosierung der Chemikalien ist proportional an den Wasservolumenstrom im Gerät angepasst und erfolgt über die Saugleitung **E**, die die richtige Menge an gesättigter Lösung aus der Tasse **F** entnimmt. Ausschlaggebend für die Dosierung sind die bei einem bestimmten Wasservolumenstrom im Gerät entstehenden Druckunterschiede. Dank der Polyphosphate und Silikate **I** sowie des in das Gerät integrierten Sicherheitsfilters aus Edelstahl AISI 304 **B** erfüllt Polifemo® drei verschiedene Funktionen: Schutz vor Kalkablagerungen, Schutz vor Korrosion und Ausfiltern von Verunreinigungen.
Wenn der Absperrhahn **J** am oberen Gehäuseteil von Polifemo® auf „close" steht, kann der Einsatz ohne Betätigung weiterer Absperrvorrichtungen bei weiterhin aufrechter Versorgung der Anlage ausgetauscht oder aufgefüllt werden (Bypassfunktion).
Polifemo® kann zum Schutz von Kesseln, Speicherwassererwärmern, Geschirrspülmaschinen und Waschmaschinen installiert werden. Der Einsatz von Polyphosphaten zum Schutz vor Kalkablagerungen ist bei mittelhartem oder hartem Wasser bis 30 °fH ausreichend. Liegt die Wasserhärte darüber, empfehlen wir die Installation einer Enthärtungsanlage zum Schutz der gesamten Anlage. Auch die Temperatur ist ein entscheidender Faktor, da bei steigender Temperatur die Wirksamkeit der Polyphosphate nachlässt: So kann es bei über 60.°C auch in behandeltem Wasser zu Ablagerungen von Calcium- und Magnesiumcarbonaten (Kalkablagerungen) kommen.

INSTALLATION (FÜR DEN INSTALLATEUR)

Installieren Sie Polifemo® an der Kaltwasserleitung vor dem Warmwassererzeuger (Kessel, Speicherwassererwärmer usw.) oder vor dem zu schützenden Haushaltsgerät (Waschmaschine, Geschirrspülmaschine). Dank des in das Gerät integrierten Maschenfilters aus Edelstahl AISI 304 mit 500 µm muss bei der Verwendung von Polifemo® kein weiterer Sicherheitsfilter zum Schutz des Warmwassererzeugers montiert werden (wie in der Norm UNI 8065 vorgesehen). Es ist zu beachten, dass der Filter je nach Flussrichtung immer an der Verschlussschraube angebracht werden muss, damit er bei Bedarf entfernt und gereinigt werden kann.
Polifemo® ist vorzugsweise in vertikaler Einbaulage mit Anschlüssen in Leitungsrichtung oder gewinkelten Anschlüssen zu installieren. In beiden Fällen sind beide Fließrichtungen zulässig (SIEHE ABBILDUNG 02). Die horizontale Installation ist nur dann zulässig, wenn sichergestellt ist, dass die Entlüftung **H** oben liegt (SIEHE ABBILDUNG 03). Für die korrekte Entlüftung des Bauteils im Zuge der Inbetriebnahme siehe den Abschnitt „VORGEHENSWEISE BEIM AUSTAUSCH DES EINSATZES".

WARTUNG (FÜR DEN ENDNUTZER)

Polifemo® verfügt über ein innovatives System zur Kontrolle des Polyphosphat-Füllstandes im Einsatz: Ein Blick durch das Schauglas genügt! (SIEHE ABBILDUNG 04) Wenn das Anzeigeelement **L** das in der Tasse **F** befindliche Schauglas erreicht, muss ein Austauscheinsatz besorgt werden. Der Austausch des Einsatzes sollte jedoch erst dann vorgenommen werden, wenn das Schauglas auf der Tasse komplett schwarz geworden ist. Wir empfehlen Ihnen, den Polyphosphat-Füllstand wöchentlich zu kontrollieren, um den durchgehenden Schutz Ihrer Anlage sicherzustellen. Je nach den durchschnittlich in Ihrer Anlage vorhandenen Verunreinigungen sollten Sie in jedem Fall regelmäßige Kontrollen des integrierten Sicherheitsfilters **B** vornehmen. Als Richtwert empfehlen wir, den Sicherheitsfilter alle zwei Monate zu reinigen. Lassen Sie im Zuge der jährlichen Überprüfung der Anlage durch Ihren Installateur auch die Dichtungen der Verschlussschraube **C** und der Tasse **F** kontrollieren.

VORGEHENSWEISE BEIM AUSTAUSCH DES EINSATZES

1. Stellen Sie den Absperrhahn **J** auf „CLOSE".
2. Stellen Sie eine Schüssel oder einen kleinen Behälter unter Polifemo® und lösen Sie die Entlüftungsschraube H. Warten Sie, bis kein Wasser mehr austritt. Dadurch wird der Ausbau der Überwurfmutter erleichtert.
3. Schrauben Sie die Überwurfmutter **G** entgegen dem Uhrzeigersinn mit einem Hakenschlüssel mit Nase, Gr. 68/75 mm, ab.
4. Entfernen Sie die Tasse und die Leitung **E**. Die Leitung besteht aus wiederverwertbarem Kunststoff und ist durch die im Austauschset enthaltene neue Leitung zu ersetzen.
5. Spülen Sie die Tasse mit Wasser. (Vorsicht: Verwenden Sie dafür keinen Alkohol und keine Reinigungsmittel!)
6. Befüllen Sie die Tasse mit den neuen Kugeln (8 für die kleine Tasse, 16 für die extra große) und bringen Sie die Leitung **E** wieder an.
7. Prüfen Sie die O-Ring-Dichtungen auf Unversehrtheit und bringen Sie die Filtertasse **F** wieder an ihre Position.
8. Ziehen Sie die Überwurfmutter **G** fest.
9. Stellen Sie den Absperrhahn auf **J** „OPEN". Sobald wieder Wasser aus der Entlüftung austritt (dies kann einige Minuten dauern), ziehen Sie die Schraube **H** wieder fest. Durch diesen Vorgang wird die Tasse entlüftet. Wenn Sie den Vorgang beschleunigen möchten, können Sie die Tasse auch möglichst voll mit Wasser füllen und anschließend montieren.

REINIGEN DES FILTERS

1. Schließen Sie die Kugelventile vor und nach dem Bauteil.
2. Lösen Sie die Verschlussschraube **C** und ziehen Sie den Filter heraus.
3. Spülen Sie den Filter **B** unter fließendem Wasser ab.
4. Positionieren Sie den Filter **B** wieder am Gerät und schrauben Sie die Verschlussschraube **C** wieder an.
5. Öffnen Sie die Kugelventile vor und nach dem Bauteil.

GARANTIE

Die Garantie für Polifemo® beträgt 2 Jahre ab dem Kaufdatum. Ausgeschlossen von der Garantie sind Funktionsstörungen, die durch die Nichteinhaltung der in dieser Betriebsanleitung enthaltenen Vorschriften verursacht werden. Die Austauscheinsätze sind von der Garantie ausgeschlossen.

ART.-NR. DES AUSTAUSCHEINSATZES
520213

Weitere Informationen zum Produktangebot von IVAR für die Wasseraufbereitung finden Sie auf www.ivar-group.com

TECHNISCHE DATEN

	520210	520211	520212
Max. Betriebsdruck	10 bar		
Umgebungstemperatur	5 ÷ 40 °C		
Material der Filtertasse	Grilamid® TR		
Material des Gehäuses mit Gewindeanschlüssen	Messing CW617N (außen verchromt)		
Dichtungen	Peroxidisch vernetztes EPDM		
Durchflusskoeffizient Kv	2,5 m^3/h	2,5 m^3/h	14,6 m^3/h
Max. Volumenstrom*	30 l/min*	30 l/min*	172 l/min*
Aufbereitete Wassermenge pro Austauscheinsatz	50 m^3	100 m^3	100 m^3
Indikative Dauer der Wiederaufladung	6 Monate **	12 Monate**	12 Monate**
Anschlüsse	1/2"F (x3)	1/2"F (x3)	1"F (x3)
Sicherheitsfilter	Edelstahl AISI 304 da 500 µm		
Dämmung	ARPRO 4135 FR - PP, brandhemmend		
	code 520214	code 520215	code 520216

*ΔP = 0,5 bar.
**Die Lebensdauer des Austauscheinsatzes wurde auf Grundlage des Anschlusses an den Kessel (Kaltwasserzulauf) berechnet und basiert auf dem durchschnittlichen Warmwasserverbrauch (42 °C) pro Tag einer 4-köpfigen Familie (ca. 250 l/Tag).

ROMÂNA

CERINȚE ȘI AVERTISMENTE

Citiți cu atenție instrucțiunile din acest manual înainte de instalarea sau reparația componentelor. Păstrați manualul pentru referințe ulterioare. IVAR S.p.A. își declină orice răspundere ca urmare a utilizării inadecvate a produsului.

AVERTISMENT. Utilizați numai rezerve originale IVAR. Polifemo® este conform cu DM 174/2004 și cu DM 25/2012 pentru o dozare de P_2O_5 de la 2 ppm la 5 ppm. Dispozitivul necesită înlocuirea periodică a sferelor pentru a garanta protecția instalației împotriva calcarului și a coroziunii. Pentru utilizarea în acest dispozitiv, IVAR aprobă numai sferele de încărcare originale cod. 520213. Polifosfații/silicații sferici sunt de tipul utilizat pentru tratarea apei potabile și respectă standardul UNI EN 1208.

Pentru a instala Polifemo®, contactați un instalator calificat care poate emite o Declarație de conformitate corespunzătoare.

COMPONENTE (vezi fig.01)

- **A** Corp filetat cu racorduri 1/2" F (x3) (coduri 520210, 520211) - Corp filetat cu racorduri 1" F (x3) (coduri 520212)
- **B** Filtru de siguranță.
- **C** Capac 1/2" M (coduri 520210, 520211) - Capac 1" F M (cod 520212)
- **D** Racord rotativ 1/2" F (coduri 520210, 520211) - Racord rotativ 1" F (cod 520212)
- **E** Conductă de aspirație.
- **F** Recipient din Grilamid® TR cu garnitură de etanșare (recipient standard - cod 520210 - sau recipient foarte mare - coduri 520211, 520212).
- **G** Inel de blocare.
- **H** Șurub de aerisire.
- **I** Sfere de polifosfați.
- **J** Selector.
- **K** Izolare (opțional) - coduri 520214 (STANDARD), 520215 (EXTRA), 520216 (1")
- **L** Detector
- **M** Arc

INTRODUCERE

Polifemo® este un dispozitiv fără părți mobile care eliberează o soluție saturată de polifosfați și silicați alimentari în apa rece sanitară. Dozarea substanțelor este proporțională cu debitul de apă care trece prin dispozitiv și are loc prin conducta de aspirație **E** care preia cantitatea potrivită de soluție saturată din recipient **F**. Principiul de dozare se bazează pe diferențele de presiune care se creează în dispozitiv atunci când un anumit debit de apă trece prin acesta. Datorită polifosfaților și silicaților **I** și prezenței filtrului de siguranță din oțel inoxidabil AISI 304 **B**, iintegrat în dispozitiv, Polifemo® are trei funcții diferite: protejează împotriva calcarului, protejează împotriva coroziunii, filtrează impuritățile.
Când selectorul **J** de pe partea superioară a corpului Polifemo® se află în poziția „Închidere", permite înlocuirea sau integrarea rezervei fără a interveni asupra altor dispozitive de interceptare și în același timp continuarea alimentării instalației (funcție de bypass).
Polifemo® poate fi instalat pentru protecția boilerelor, încălzitoarelor, mașinilor de spălat vase și a mașinilor de spălat rufe. Utilizarea polifosfaților pentru a preveni depunerea calcarului este adecvată pentru apă cu duritate medie sau ridicată până la 30°f. Dacă se depășește acest grad de duritate, se recomandă instalarea unui sistem de dedurizare pentru protecția întregii instalații. Temperatura este de asemenea importantă deoarece odată cu creșterea acesteia, scade eficiența polifosfaților: la temperaturi de peste 60°C în apa tratată pot apărea depuneri de carbonat de calciu și magneziu (calcar).

INSTALARE (PENTRU INSTALATOR)

Instalați Polifemo® pe conducta de apă rece în amonte față de sistemul de producere a apei calde sanitare (boiler, încălzitor, etc.) sau în amontele aparatului electrocasnic ce trebuie protejat (mașină de spălat rufe, mașină de spălat vase). Datorită filtrului cu plasă din oțel inoxidabil AISI 304 de 500 µm integrat în dispozitiv, cu Polifemo® nu este necesară montarea unui filtru de siguranță suplimentar pentru protecția sistemului de producere a apei calde sanitare (conform normei UNI 8065). Vă rugăm să rețineți că în funcție de calea utilizată, filtrul trebuie instalat întotdeauna în corespondența capacului, pentru a putea fi scos și curățat atunci când este necesar.
Polifemo® trebuie instalat de preferință în poziție verticală, cu racorduri în linie sau perpendiculare. În ambele cazuri, sunt permise ambele direcții ale fluxului (A SE VEDEA FIGURA 02). Instalarea orizontală este permisă numai având grijă să păstrați aerisirea **H** în partea de suso (A SE VEDEA FIGURA 03). Pentru eliminarea corectă a aerului din componentă în momentul punerii în funcțiune, consultați paragraful „EFECTUAREA ÎNCĂRCĂRII".

ÎNTREȚINERE (PENTRU UTILIZATORUL FINAL)

Polifemo® are un sistem inovator pentru verificarea nivelului de polifosfați din cartuș: este suficient să verificați vizual! (A SE VEDEA FIGURA 04). Dacă detectorul **L** apare în ochiul desenat pe recipient **F**, este necesar să obțineți o rezervă. Înainte de a continua cu operația de reîncărcare este indicat să așteptați până când ochiul desenat pe recipient devine complet negru. Se recomandă verificarea săptămânală a nivelului de polifosfați pentru garantarea protecției continue a instalației. În funcție de impuritățile medii prezente în sistemul dvs, este important să programați verificări periodice ale filtrului de siguranță integrat **B**: ca primă indicație, vă recomandăm să curățați filtrul de siguranță o dată la două luni. Cu ocazia controlului anual al instalației de către instalator, solicitați și verificarea garniturilor de etanșare.de pe capac **C** și de pe recipient **F**.

EFECTUAREA ÎNCĂRCĂRII

1. Poziționați selectorul **J** pe „ÎNCHIS".
2. Plasați un vas sau un mic recipient sub Polifemo® și deșurubați șurubul de aerisire H. Așteptați ca scurgerea apei să înceteze.. Această operațiune facilitează demontarea piuliției inelare.
3. Deșurubați inelul de blocare **G** în sens invers acelor de ceasornic cu ajutorul unei chei sectoriale cu ureche pătrată 68/75 mm.
4. Eliminați paharul și conducta **E**. Conducta este realizată din plastic reciclabil și trebuie înlocuită cu cea nouă din kitul de reîncărcare.
5. Clătiți cu apă recipientul (atenție: nu folosiți alcool sau detergenți).
6. Introduceți în recipient sferele noi (8 pentru recipientul mic, 16 pentru foarte mare) și repoziționați conducta **E**.
7. După verificarea integrității garniturii inelare de etanșare, fixați la loc recipientul **F**.
8. Înșurubați la loc inelul de blocare **G**.
9. Poziționați selectorul **J** pe „DESCHIS". De îndată ce apa începe din nou să iasă din orificiul de aerisire (poate dura câteva minute), înșurubați din nou șurubul **H**. Această operație favorizează expulzarea aerului din sticlă. Pentru a grăbi operațiunea, recipientul poate fi reasamblat cât mai plin cu apă.

CURĂȚAREA FILTRULUI

1. Închideți supapele cu sferă în amonte și în aval față de componentă.
2. Deurubați capacul **C** și extrageți filtrul.
3. Clătiți filtrul **B** sub jet de apă.
4. Repoziționați filtrul **B** pe dispozitiv și înșurubați capacul. **C**.
5. Redeschideți supapele cu sferă în amonte și în aval de componentă.

GARANȚIE

Polifemo® are o garanție de 2 ani de la data achiziției. Din garanție sunt excluse defecțiunile cauzate de nerespectarea indicațiilor din acest manual de instrucțiuni. Cartușele de încărcare sunt excluse din garanție.

COD ÎNCĂRCARE
520213

Descoperiți gama IVAR pentru tratarea apei pe www.ivar-group.com

DATE TEHNICE

	520210	520211	520212
Presiunea maximă de lucru	10 bar		
Temperatura mediu	5 ÷ 40 °C		
Materialul recipientului	Grilamid® TR		
Materialul corpului filetat	Alamă CW617N (cu cromare externă)		
Garnitu

ENGLISH

INSTRUCTIONS AND WARNINGS

Carefully read the instructions in this manual before installing or performing maintenance of the component. Keep the manual in a safe place for future reference. IVAR S.p.A. declines all liability related to improper use of the product.

WARNING Use exclusively original IVAR refills. Polifemo® complies with Italian Ministerial Decree 174/2004 and Italian Ministerial Decree 25/2012 with a dosage of P_2O_5 from 2 ppm to 5 ppm. The device requires periodic replacement of the spheres to guarantee the stated protection of the system against the build-up of limescale and corrosion. For use of this device, IVAR approves exclusively the original refill spheres version code no. 520213. The polyphosphate/silicate spheres are the same as those used for the treatment of drinking water and are EN 1208 compliant.

To install Polifemo®, contact a qualified plumber authorised to issue an approved Declaration of Conformity.

COMPONENTS (see fig. 01)

- **A** Threaded body with 1/2" F fittings (x3) (codes 520210, 520211) - Threaded body with 1" F fittings (x3) (codes 520212)
- **B** Safety filter.
- **C** 1/2" M cap (codes 520210, 520211) - 1" F M cap (code 520212)
- **D** 1/2" F swivel fitting (codes 520210, 520211) - 1" F swivel fitting (code 520212)
- **E** Inlet duct.
- **F** Socket in Grilamid® TR with sealing gasket (standard socket - code 520210 - or extralarge socket - codes 520211, 520212).
- **G** Lock nut.
- **H** Bleed screw.
- **I** Polyphosphate spheres.
- **J** Selector.
- **K** Insulation (optional) - codes 520214 (STANDARD), 520215 (EXTRA), 520216 (1")
- **L** Indicator
- **M** Spring

INTRODUCTION

Polifemo® is a device without moving parts which releases a saturated solution of food-grade polyphosphates and silicates into domestic cold water. The dosage of the substances is proportional to the flow rate of the water through the device, and occurs through the inlet duct **E** which takes the correct quantity of saturated solution from the socket **F**. The dosing principle is based on the pressure differentials created in the device when a certain flow rate of water crosses it. Thanks to the polyphosphates and silicates **I** and the presence of the AISI 304 stainless-steel safety filter **B** incorporated in the device, Polifemo® has three different functions: limescale protection, corrosion protection, and filtration of impurities.
When the selector **J** on the upper body of Polifemo® is in the "close" position, it allows the refill to be changed or topped up without intervening on any other shut-off devices, while simultaneously continuing to supply the system (bypass function).
Polifemo® can be installed to protect boilers, water heaters, dishwashers and washing machines. The use of polyphosphates for the prevention of lime scale offers good performance with medium or hard water, up to 30 °f. Water with higher hardness values may require the addition of a water softener to protect the entire system. The temperature is also important, as on increase of the temperature the efficiency of the polyphosphates decreases in proportion: in the case of temperatures above 60 °C even treated water may be subject to the precipitation of calcium carbonate and magnesium (lime scale).

INSTALLATION (FOR PLUMBER)

Install Polifemo® on the cold water pipeline upline of the domestic hot water supply system (boiler, water heater, etc.) or upline of the washing appliance to be protected (washing machine, dishwasher). Thanks to the 500 µm AISI 304 stainless-steel filter integrated in the device, Polifemo® does not require the installation of an additional safety filter to protect the hot water production system (as specified by the standard UNI 8065). Remember that depending on the way used, the filter must always be installed at the cap, so that it can be removed and cleaned as needed.
Polifemo® should preferably be installed in the vertical position, with in-line or elbow connections. In both cases, both directions of flow are permitted (SEE FIGURE 02). Horizontal installation is permitted only if you ensure the bleed valve **H** is kept at the top (SEE FIGURE 03). To correctly bleed the air from the component upon commissioning, refer to the section "HOW TO REFILL".

MAINTENANCE (FOR FINAL USER)

Polifemo® has an innovative system to check the level of polyphosphates in the cartridge, simply look through the eye! (SEE FIGURE 04). If the indicator **L** appears in the eye drawn on the socket **F**, it is necessary to order a refill. It is recommended to wait for the eye drawn on the socket to turn completely black before performing the refill operation. We recommend checking the polyphosphate level weekly, to ensure continuous protection of your system. Depending on the average level of impurities present in your system, it is important to schedule periodic inspections of the integrated safety filter **B**: as an initial guideline, we would suggest cleaning the safety filter every two months. During annual checks of the entire system by your plumber, ensure that the seals on the cap **C** and socket **F** are also checked.

HOW TO REFILL

1. Position the selector **J** on "CLOSE".
2. Place a bowl or small container under Polifemo® and unscrew the bleed screw H. Wait until water stops coming out. This operation facilitates removal of the ring nut.
3. Unscrew the locking ring nut **G** anticlockwise with the aid of a 68/75 mm hook wrench with square pin.
4. Remove the socket and the duct **E**. The duct is made of recyclable plastic and must be replaced with the new one contained in the refill kit.
5. Rinse the socket with water (warning: do not use alcohol or detergent).
6. Insert the new spheres in the socket (8 for the small socket, 16 for the extra large one) and replace the duct **E**.
7. After checking the condition of the o-ring, refit the socket **F**.
8. Tighten the lock nut **G**.
9. Position the selector **J** on "OPEN". As soon as water starts coming out from the bleed valve again (this may take a few minutes), tighten the screw back down **H**. This operation helps expel air from the socket. To speed up this operation, it is possible to fill the socket with as much water as possible before refitting it.

HOW TO CLEAN THE FILTER

1. Close the ball valves upline and downline of the component.
2. Unscrew the cap **C** and remove the filter.
3. Rinse the filter **B** in running water.
4. Reposition the filter **B** on the device and screw on the cap **C**.
5. Reopen the ball valves upline and downline of the component.

WARRANTY

Polifemo® is guaranteed for two years from the date of purchase. The warranty does not cover malfunctions due to failure to observe the instructions in this manual. Refill cartridges are excluded from the warranty.

REFILL CODE **520213**

Discover the IVAR range of water treatment products at www.ivar-group.com

TECHNICAL DATA

	520210	520211	520212
Maximum operating pressure	10 bar		
Ambient temperature	5 ÷ 40 °C		
Socket material	Grilamid® TR		
Body material threaded	Brass CW617N (with external chrome plating)		
Sealing gaskets	peroxide EPDM		
Flow factor Kv	2,5 m^3/h	2,5 m^3/h	14,6 m^3/h
Maximum flow rate*	30 l/min*	30 l/min*	172 l/min*
Treated water for refill	50 m^3	100 m^3	100 m^3
Refill indicative duration	6 months **	12 months **	12 months **
Connections	1/2"F (x3)	1/2"F (x3)	1"F (x3)
Safety filter	Stainless steel AISI 304 da 500 µm		
Insulation	ARPRO 4135 FR - PP flame retardant		
	code 520214	code 520215	code 520216

*ΔP = 0,5 bar.
**Lifetime of refill calculated in the case of connection to boilers (on domestic cold water inlet) and based on an average daily consumption of hot water at 42 °C of a family of four (around 250 l/day).

ESPAÑOL

DISPOSICIONES Y ADVERTENCIAS

Lea detenidamente las disposiciones de este manual antes de instalar o ejecutar el mantenimiento del componente. Conserve el manual para futuras consultas. IVAR S.p.A. declina cualquier responsabilidad derivada de un uso inadecuado del producto.

ADVERTENCIA. Use solo recargas originales IVAR. Polifemo® cumple con el DM 174/2004 y con el DM 25/2012 con una dosis de P_2O_5 de 2 ppm a 5 ppm. El dispositivo requiere la sustitución periódica de las esferas para garantizar la protección declarada del sistema frente a cal y corrosión. Para el uso en este dispositivo, IVAR solo aprueba las esferas de recarga originales cód. 520213. Los polifostatos/silicatos esféricos son del tipo utilizado para tratar el agua potable y responden al estándar UNI EN 1208.

Para instalar Polifemo®, acuda a un fontanero cualificado capaz de expedir una Declaración de conformidad válida.

COMPONENTES (véase fig. 01)

- **A** Cuerpo roscado con conexiones 1/2" H (x3) (códigos 520210, 520211) - Cuerpo roscado con conexiones 1" H (x3) (códigos 520212)
- **B** Filtro de seguridad.
- **C** Tapón 1/2" M (códigos 520210, 520211) - Tapón 1" H M (código 520212)
- **D** Racor giratorio 1/2" H (códigos 520210, 520211) - Racor giratorio 1" H (código 520212)
- **E** Conducto de aspiración.
- **F** Soporte de Grilamid® TR con junta de estanqueidad (soporte estándar - código 520210 - o soporte extra grande - códigos 520211, 520212).
- **G** Abrazadera de bloqueo.
- **H** Tornillo de purga.
- **I** Esferas de polifosfatos.
- **J** Selector.
- **K** Aislamiento (opcional) - códigos 520214 (STANDARD), 520215 (EXTRA), 520216 (1")
- **L** Detector
- **M** Muelle

INTRODUCCIÓN

Polifemo® es un dispositivo sin órganos de movimiento que libera en el agua fría sanitaria una solución saturada de polifosfatos y silicatos alimentarios. La dosis de las sustancias es proporcional al caudal de agua que atraviesa el dispositivo y la dosificación se realiza mediante el conducto de aspiración, **E** que retira la cantidad adecuada de solución saturada del soporte **F**. El principio de dosificación se basa en las diferencias de presión que se crean en el dispositivo cuando lo atraviesa un determinado caudal de agua. Gracias a los polifosfatos, a los silicatos **I** y a la presencia del filtro de seguridad de acero inoxidable AISI 304 **B**, integrado en el dispositivo, Polifemo® desempeña tres funciones diferentes: protege de la cal, protege de la corrosión y filtra las impurezas.
Cuando el selector **J** en el cuerpo superior de Polifemo® está en posición «close», permite sustituir o integrar la recarga sin intervenir en otros órganos de paso y al mismo tiempo seguir alimentando la instalación (función de baipás).
Polifemo® puede instalarse para proteger calderas, calentadores, lavaplatos y lavadoras. El uso de los polifosfatos para prevenir la cal es satisfactorio en aguas medias y duras, hasta 30 °f. Superado este grado de dureza, se aconseja instalar un ablandador para proteger toda la instalación. La temperatura también es importante puesto que al aumentar la temperatura disminuye la eficacia de los polifosfatos. A más de 60 °C, también en el agua tratada pueden precipitarse carbonatos de calcio y magnesio (cal).

INSTALACIÓN (PARA EL FONTANERO)

Instale Polifemo® en la tubería de agua fría antes del productor de agua caliente sanitaria (caldera, calentador, etc.) o antes del electrodoméstico que se desea proteger (lavadora, lavaplatos). Gracias al filtro de mallas en acero inoxidable AISI 304 de 500 µm integrado en el dispositivo, Polifemo® no requiere un filtro de seguridad adicional para proteger el productor de agua caliente sanitaria (como exige la norma UNI 8065). Cabe recordar que según la vía utilizada, el filtro debe instalarse siempre a la altura del tapón, para poder retirarlo y limpiarlo si es necesario.
A ser posible, Polifemo® de instalarse en posición vertical, con conexiones en línea o en escuadra. En ambos casos, se admiten ambas direcciones de flujo (VÉASE LA FIGURA 02). La instalación horizontal solo se permite procurando mantener la purga **H** hacia arriba (VÉASE LA FIGURA 03). Para purgar correctamente el aire del componente en el momento de la puesta en servicio, consulte el apartado «CÓMO EFECTUAR LA RECARGA».

MANTENIMIENTO (PARA EL USUARIO FINAL)

Polifemo® incorpora un innovador sistema para comprobar el nivel de polifosfatos en el cartucho, ¡basta con observar a través de la mirilla! (VÉASE LA FIGURA 04). Si el detector **L** aparece en la mirilla presente en el soporte **F**, se necesita una recarga. Antes de proceder con la operación de recarga, es aconsejable esperar a que la mirilla presente en el soporte se vuelva completamente negro. Te aconsejamos que compruebes semanalmente el nivel de polifosfatos, para garantizar la protección continua de tu instalación. Dependiendo de las impurezas presentes habitualmente en tu instalación, es importante programar inspecciones periódicas del filtro de seguridad integrado **B**: como primera indicación, te sugerimos que limpies el filtro de seguridad cada dos meses. Con motivo de la revisión anual del sistema por parte de tu fontanero, solicita también una revisión de las juntas de estanqueidad en el tapón **C** y en el soporte **F**.

CÓMO EFECTUAR LA RECARGA

1. Posicione el selector **J** en «CLOSE».
2. Posicione un cuenco o un pequeño recipiente bajo Polifemo® y afloje el tornillo de purga H. Espere a que deje de salir agua. Esta operación facilita el desmontaje de la abrazadera.
3. Afloje la abrazadera de bloqueo **G** en sentido contrario a las agujas del reloj utilizando una llave de gancho con pestaña, cuadrada 68/75 mm.
4. Retire el soporte y el conducto **E**. El conducto es de plástico reciclable y debe sustituirse con el nuevo presente en el kit de recarga.
5. Enjuague el soporte con agua (atención: no use alcohol ni detergentes).
6. Introduzca en el soporte esferas nuevas (8 para el soporte estándar, 16 para el extra grande) y reposicione el conducto **E**.
7. Tras haber comprobado la integridad de la junta tórica, monte de nuevo el soporte **F**.
8. Apriete la abrazadera de bloqueo **G**.
9. Posicione el selector **J** en «OPEN». Apriete de nuevo el tornillo en cuanto vuelva a salir agua por la purga (podría tardar unos minutos) **H**. Esta operación favorece la expulsión de aire por el soporte. Para agilizar la operación, es posible montar de nuevo el soporte lo más lleno posible de agua.

CÓMO LIMPIAR EL FILTRO

1. Cierre las válvulas de bola antes y después del componente.
2. Desenrosque el tapón **C** y extraiga el filtro.
3. Enjuague el filtro **B** bajo el agua corriente.
4. Reposicione el filtro **B** en el dispositivo y enrosque el tapón **C**.
5. Abra de nuevo las válvulas de bola antes y después del componente.

GARANTÍA

Polifemo® está garantizado por 2 años desde la fecha de compra. La garantía no cubre los fallos de funcionamiento ocasionados por el incumplimiento de las disposiciones descritas en este manual de instrucciones. La garantía no cubre los cartuchos de recarga.

CÓDIGO DE RECARGA **520213**

Descubre la gama IVAR para el tratamiento de aguas en www.ivar-group.com

DATOS TÉCNICOS

	520210	520211	520212
Presión máxima de funcionamiento	10 bar		
Temperatura ambiente	5 ÷ 40 °C		
Material del contenedor	Grilamid® TR		
Material del cuerpo roscado	Latón CW617N (con tratamiento de cromado externo)		
Juntas de estanqueidad	EPDM peroxídico		
Coeficiente de flujo Kv	2,5 m^3/h	2,5 m^3/h	14,6 m^3/h
Caudal máximo*	30 l/min*	30 l/min*	172 l/min*
Agua tratada por recarga	50 m^3	100 m^3	100 m^3
Duración indicativa de la recarga	6 meses **	12 meses **	12 meses **
Conexiones	1/2"F (x3)	1/2"F (x3)	1"F (x3)
Filtro de seguridad	En acero INOXIDABLE AISI 304 da 500 µm		
Aislante	ARPRO 4135 FR - PP retardante de llama		
	códigos 520214	códigos 520215	códigos 520216

*ΔP = 0,5 bar.
**Duración de la recarga calculada en caso de conexión a la caldera (a la entrada del agua fría sanitaria) y basada en el consumo medio diario de agua caliente a 42 °C de una familia de 4 personas (unos 250 l/día).

FRANÇAIS

PRESCRIPTIONS ET MISES EN GARDE

Lire attentivement les instructions de ce manuel avant d'installer ou d'effectuer tout entretien sur le composant. Conserver ce manuel pour de futures consultations. IVAR S.p.A. décline toute responsabilité en cas d'utilisation incorrecte du produit.

AVERTISSEMENT. Utiliser uniquement des recharges originales IVAR. Polifemo® est conforme au DM 174/2004 et au DM 25/2012 avec un dosage de P_2O_5 de 2 ppm à 5 ppm. Le dispositif exige le remplacement régulier des billes en vue de garantir la protection déclarée de l'installation contre le calcaire et la corrosion. Pour l'utilisation de ce dispositif, IVAR approuve uniquement les billes de recharge originales code 520213. Les billes de polyphosphate/silicate sont utilisées pour le traitement de l'eau potable et sont conformes à la norme UNI EN 1208.

Pour installer Polifemo®, faire appel à un plombier qualifié et habilité à délivrer une déclaration de conformité.

COMPOSANTS (voir fig. 01)

- **A** Corps fileté avec raccords 1/2" F (x3) (codes 520210, 520211) - Corps fileté avec raccords 1" F (x3) (codes 520212)
- **B** Filtre de sécurité.
- **C** Bouchon 1/2" M (codes 520210, 520211) - Bouchon 1" F M (code 520212)
- **D** Raccord rotatif 1/2" F (codes 520210, 520211) - Raccord rotatif 1" F (code 520212)
- **E** Conduit d'aspiration.
- **F** Godet en Grilamid® TR avec joint d'étanchéité (godet standard - code 520210 - ou godet extra large - codes 520211, 520212).
- **G** Bague de fixation.
- **H** Vis de purge.
- **I** Billes de polyphosphates.
- **J** Sélecteur.
- **K** Isolation (en option) - codes 520214 (STANDARD), 520215 (EXTRA), 520216 (1")
- **L** Détecteur
- **M** Ressort

INTRODUCTION

Polifemo® est un dispositif dépourvu d'organes en mouvement, qui libère une solution saturée de polyphosphates et de silicates alimentaires dans l'eau froide sanitaire. Le dosage des substances est proportionnel au débit d'eau qui traverse le dispositif et s'effectue à travers le conduit d'aspiration **E** qui prélève la bonne quantité de solution saturée du godet **F**. Le principe du dosage est basé sur les différences de pression créées dans le dispositif lorsqu'il est traversé par un certain débit d'eau. Grâce aux polyphosphates et aux silicates **I** ainsi qu'à la présence du filtre de sécurité en acier inoxydable AISI 304 **B**, intégré au dispositif, Polifemo® remplit trois fonctions : il protège du calcaire et de la corrosion, et filtre les impuretés.
Lorsque le sélecteur **J** situé sur le corps supérieur de Polifemo® est en position « close » (fermée), il permet de remplacer ou de faire l'appoint de la recharge sans devoir intervenir sur d'autres organes de sectionnement et d'alimenter ainsi l'installation sans interruption (fonction by-pass).
Polifemo® peut être utilisé pour la protection des chaudières, ballons d'eau chaude, lave-vaisselle et machines à laver. L'utilisation des polyphosphates pour la prévention du calcaire est efficace avec les eaux moyennes et dures jusqu'à 30 °f. Au-delà de ce degré de dureté, il est conseillé d'installer un adoucisseur permettant de protéger toute l'installation. La température est également importante car son augmentation réduit l'efficacité des polyphosphates : au-delà de 60 °C, la précipitation des carbonates de calcium et de magnésium (calcaire) peut se produire dans l'eau traitée également.

INSTALLATION (POUR LE PLOMBIER)

Installer Polifemo® sur la canalisation d'eau froide en amont de la production d'eau chaude sanitaire (chaudière, ballon d'eau chaude, etc.) ou de l'appareil électroménager à protéger (machine à laver, lave-vaisselle). Grâce au filtre à maille en acier inoxydable AISI 304 de 500 µm, intégré au dispositif, Polifemo® n'exige plus de filtre de protection de la production d'eau chaude sanitaire (comme prescrit par la norme UNI 8065). Il convient de rappeler qu'en fonction de la voie utilisée, le filtre doit toujours être installé au niveau du bouchon, afin de pouvoir être retiré et nettoyé si besoin est.
Polifemo® doit être installé de préférence en position verticale, avec des raccords droits ou coudés. Dans les deux cas, les deux sens de débit sont autorisés (VOIR FIGURE 02). L'installation horizontale est autorisée uniquement si l'on prend soin de maintenir le purgeur **H** en position haute (VOIR FIGURE 03). Pour la purge correcte de l'air du composant lors de la mise en service, se reporter au paragraphe « COMMENT EFFECTUER LA RECHARGE ».

ENTRETIEN (POUR L'UTILISATEUR FINAL)

Polifemo® est équipé d'un système novateur pour le contrôle du niveau de polyphosphates dans la cartouche ; il suffit pour cela de regarder dans l'œil ! (VOIR FIGURE 04). Si le détecteur **L** apparaît dans l'œil dessiné sur le godet **F**, une recharge est nécessaire. Avant d'effectuer la recharge, il est conseillé d'attendre que l'œil dessiné sur le godet devienne complètement noir. Il est conseillé de vérifier chaque semaine le niveau de polyphosphates afin de garantir la protection continue de votre installation. En fonction du taux moyen d'impuretés présentes dans votre installation, il est important de programmer des contrôles périodiques du filtre de sécurité intégré **B** : notre premier conseil est de nettoyer le filtre de sécurité tous les deux mois. Lors du contrôle annuel de l'installation par votre plombier, demander à ce dernier de vérifier également les joints d'étanchéité du bouchon **C** et du godet **F**.

COMMENT EFFECTUER LA RECHARGE

1. Régler le sélecteur **J** sur « CLOSE ».
2. Placer un bol ou un petit récipient sous Polifemo® et desserrer la vis de purge H. Attendre que l'eau cesse de couler. Cette opération facilite le démontage de la bague.
3. Dévisser la bague de fixation **G** dans le sens inverse des aiguilles d'une montre à l'aide d'une clé à ergot avec nez, carré 68/75 mm.
4. Retirer le godet et le conduit **E**. Le conduit est en plastique recyclable et doit être remplacé par le nouveau conduit du kit de recharge.
5. Rincer le godet à l'eau (attention : n'utiliser ni alcool ni détergents).
6. Introduire les nouvelles billes dans le godet (8 pour le petit godet, 16 pour le godet extra large) et replacer le conduit **E**.
7. Après avoir vérifié l'état du joint torique, remettre le godet en place **F**.
8. Revisser la bague de fixation **G**.
9. Régler le sélecteur **J** sur « OPEN ». Dès que l'eau sort à nouveau du purgeur (cela peut prendre quelques minutes), resserrer la vis **H**. Cette opération favorise l'élimination de l'air du godet. Pour accélérer l'opération, il est possible de remplir le verre avec le plus d'eau possible avant de le remettre en place.

COMMENT NETTOYER LE FILTRE

1. Fermer les vannes à bille en amont et en aval du composant.
2. Dévisser le bouchon **C** et retirer le filtre.
3. Rincer le filtre **B** à l'eau courante.
4. Remettre le filtre **B** sur le dispositif et visser le bouchon **C**.
5. Rouvrir les vannes à bille en amont et en aval du composant.

GARANTIE

Polifemo® est garanti durant 2 ans à compter de la date d'achat. Tous les dysfonctionnements entraînés par l'inobservation des consignes de ce manuel d'instructions sont exclus de la garantie. Les cartouches de recharge sont exclues de la garantie.

CODE RECHARGE **520213**

Découvrez la gamme IVAR pour le traitement de l'eau sur www.ivar-group.com

DONNÉES TECHNIQUES

	520210	520211	520212
Pression de service maximale	10 bar		
Température ambiante	5 ÷ 40 °C		
Matériau du godet	Grilamid® TR		
Matériau structure fileté	Laiton CW617N (traitement de chromage externe)		
Joints d'étanchéité	EPDM Peroxyde		
Coefficient de débit Kv	2,5 m^3/h	2,5 m^3/h	14,6 m^3/h
Débit maximal	30 l/min*	30 l/min*	172 l/min*
Eau traitée pour recharge	50 m^3	100 m^3	100 m^3
Durée de recharge indicative	6 mois **	12 mois **	12 mois **
Raccords	1/2"F (x3)	1/2"F (x3)	1"F (x3)
Filtre de sécurité	Acier inoxydable AISI 304 da 500 µm		
Isolation	ARPRO 4135 FR - PP ignifuge		
	code 520214	code 520215	code 520216

0,5 bar
**Durée de la recharge calculée en cas de raccordement à la chaudière (sur l'entrée d'eau froide domestique) basée sur la consommation moyenne quotidienne d'eau chaude à 42 °C d'une famille de 4 personnes (env. 250 l/jour).

NEDERLANDS

VOORSCHRIFTEN EN WAARSCHUWINGEN

Lees de instructies in deze handleiding zorgvuldig door voordat u het onderdeel installeert of onderhoudt. Bewaar deze handleiding voor toekomstig gebruik. IVAR S.p.A. kan niet aansprakelijk gesteld worden voor oneigenlijk gebruik van het product.

WAARSCHUWING. Gebruik alleen originele IVAR-navullingen. Polifemo® voldoet aan de richtlijnen van de Italiaanse ministeriële decreten DM 174/2004 en DM 25/2012 met een P_2O_5-dosering van 2 ppm tot 5 ppm. Dit apparaat vereist een regelmatige vervanging van de balletjes om de verklaarde bescherming van de installatie tegen kalkaanslag en corrosie te garanderen. IVAR keurt voor gebruik van dit apparaat alleen originele navulballetjes goed, met cod. 520213. De polyfosfaat/-silicaatballetjes zijn van het type dat wordt gebruikt voor de behandeling van drinkwater, en zijn in overeenstemming met de standaard UNI EN 1208.

Raadpleeg voor het installeren van Polifemo® een gekwalificeerde loodgieter die een conformiteitsverklaring kan afgeven.

ONDERDELEN (zie fig. 01)

- **A** Behuizing met schroefdraadverbindingen 1/2" F (x3) (codes 520210, 520211) - Behuizing met schroefdraadverbindingen 1" F (x3) (codes 520212)
- **B** Veiligheidsfilter.
- **C** Dop 1/2" M (codes 520210, 520211) - Dop 1" F M (code 520212)
- **D** Draaiverbinding 1/2" F (codes 520210, 520211) - Draaiverbinding 1" F (codes 520212)
- **E** Zuigleiding.
- **F** Beker van Grilamid® TR met dichtingspakking (standaard beker - code 520210 - of extra grote beker - codes 520211, 520212).
- **G** Borgmoer
- **H** Ontluchtingsschroef.
- **I** Polyfosfaatballetjes.
- **J** Schakelaar.
- **K** Isolatie (optioneel) - codes 520214 (STANDARD), 520215 (EXTRA), 520216 (1")
- **L** Detector
- **M** Veer

INLEIDING

Polifemo® is een apparaat zonder bewegende mechaniek dat een verzadigde oplossing van polyfosfaat en silicaat geschikt voor levensmiddelen afgeeft aan de koudwaterleiding. De dosering van deze stoffen is proportioneel met het waterdebiet door het apparaat en gebeurt via de zuigleiding **E** die de juiste hoeveelheid verzadigde oplossing uit de beker **F** aanzuigt. Het doseerprincipe werkt op basis van de drukverschillen die in het apparaat ontstaan wanneer er een gegeven waterdebiet doorstroomt. Polifemo® heeft drie verschillende functies dankzij de polyfosfaten en silicaten **I** en de aanwezigheid van het veiligheidsfilter van AISI 304 roestvrij staal **B**, dat in het apparaat is geïntegreerd: bescherming tegen kalkaanslag, bescherming tegen corrosie en filtratie van onzuiverheden.
Met de schakelaar **J** op het bovenste deel van de Polifemo® in de stand "close", kan de vulling worden vervangen of bijgevuld zonder dat andere afsluitsystemen moeten worden ingeschakeld, zodat de installatie continu blijft gevoed (bypass-functie).
Polifemo® kan geïnstalleerd worden om ketels, boilers, vaatwassers en wasmachines te beschermen. Het gebruik van polyfosfaten voor de preventie tegen kalkaanslag is doeltreffend op middelhard en hard water, tot 30 °f. Boven deze hardheidsgraad wordt aanbevolen om een waterverzachter te monteren die de hele installatie beschermt. Ook de temperatuur is belangrijk, omdat de doeltreffendheid van polyfosfaten afneemt wanneer de temperatuur toeneemt: boven de 60 °C kan het zijn dat afzettingen van calcium- of magnesiumcarbonaat (kalkaanslag) ook in behandeld water verschijnen.

INSTALLATIE (VOOR DE LOODGIETER)

Installeer Polifemo® op de koudwaterleiding vóór het systeem dat warm huishoudelijk water produceert (ketel, boiler, enz.) of vóór het te beschermen huishoudapparaat (wasmachine, vaatwasser). Dankzij het in het toestel ingebouwde 500 µm AISI 304 roestvrijstalen gaasfilter is het met Polifemo® niet nodig een extra veiligheidsfilter te monteren dat het systeem beschermt dat warm huishoudelijk water produceert (zoals voorgeschreven door de norm UNI 8065). Afhankelijk van de stroomrichting moet het filter altijd bij de dop worden gemonteerd, om het zo nodig te kunnen verwijderen en reinigen. Polifemo® wordt bij voorkeur in verticale positie geïnstalleerd, met lengte- of hoekverbindingen. In beide gevallen zijn beide stroomrichtingen toegestaan (ZIE FIGUUR 02). Een horizontale installatie is alleen toegestaan als de ontluchter **H** naar boven wordt gehouden (ZIE FIGUUR 03). Om het onderdeel bij de inbedrijfstelling te ontluchten, raadpleeg de paragraaf "NAVULLEN".

ONDERHOUD (VOOR DE EINDGEBRUIKER)

Polifemo® heeft een innovatief systeem voor de controle van het niveau van polyfosfaten in de patroon: het volstaat om in de opening te kijken! (ZIE FIGUUR 04). Als de detector **L** in het op de beker getekende oog **F** verschijnt, is een nieuwe vulling nodig. Het is raadzaam te wachten tot het oog op de beker helemaal zwart is alvorens bij te vullen. Er wordt aanbevolen om het niveau van polyfosfaten wekelijks te controleren zodat de continue bescherming van uw installatie is gegarandeerd. Afhankelijk van de gemiddelde vervuilingsgraad in uw installatie, is het belangrijk om periodieke controles van het geïntegreerde veiligheidsfilter **B** te plannen: in eerste instantie raden wij aan om het veiligheidsfilter om de twee maanden te reinigen. Bij de jaarlijkse controle van de installatie door de loodgieter, is een controle van de dichtingspakkingen op de dop **C** en op de beker **F** nodig.

NAVULLEN

1. Zet de schakelaar **J** op "CLOSE".
2. Plaats een kom of een bakje onder de Polifemo® en draai ontluchtingsschroef H los. Wacht tot er geen water meer uit komt. Dit maakt de demontage van de borgmoer eenvoudiger.
3. Schroef de borgmoer **G** linksom los met een haaksleutel met vierkante neus, 68/75 mm.
4. Verwijder de beker en de leiding **E**. De leiding is gemaakt van recycleerbare kunststof en moet worden vervangen door de nieuwe leiding in de navulset.
5. Spoel de beker met water (opgelet: gebruik geen alcohol of reinigingsmiddelen).
6. Steek nieuwe balletjes in de beker (8 voor de kleine beker, 16 voor de extra grote) en monteer de leiding **E** terug.
7. Plaats de beker terug,nadat is gecontroleerd dat de o-ring intact is **F**.
8. Draai de borgmoer opnieuw vast. **G**.
9. Zet de schakelaar **J** op "OPEN". Zodra er weer water uit de ontluchter komt (dit kan enkele minuten duren), draait u de schroef **H** weer vast. Dit helpt de lucht uit de beker doen komen. Om dit te bespoedigen, kunt u de beker zo veel mogelijk vullen met water.

HET FILTER REINIGEN

1. Sluit de kogelventielen vóór en na het onderdeel.
2. Draai de dop **C** los en verwijder het filter.
3. Spoel het filter **B** af onder stromend water.
4. Plaats het filter **B** terug op het toestel en schroef de dop **C** erop.
5. Open de kogelventielen vóór en na het onderdeel weer.

GARANTIE

Polifemo® heeft een garantie van 2 jaar vanaf de datum van aankoop. De garantie dekt geen storingen die zijn veroorzaakt door het niet respecteren van de voorschriften in deze handleiding. De garantie geldt niet voor de patronen (vullingen).

NAVULCODE **520213**

Ontdek het assortiment van IVAR voor waterbehandeling op de website www.ivar-group.com

TECHNISCHE GEGEVENS

	520210	520211	520212
Maximale werkdruk	10 bar		
Omgevingstemperatuur	5 ÷ 40 °C		
Materiaal van de beker	Grilamid® TR		
Materiaal van de geschroefdrade behuizing	Messing CW617N (met externe verchroming)		
Dichtingspakkingen	EPDM peroxide		
Stromingscoëfficiënt Kv	2,5 m^3/h	2,5 m^3/h	14,6 m^3/h
Maximumdebiet*	30 l/min*	30 l/min*	172 l/min*
Behandeld water per vulling	50 m^3	100 m^3	100 m^3
Indicatieve oplaadduur	6 maanden **	12 maanden **	12 maanden **
Aansluitingen	1/2"F (x3)	1/2"F (x3)	1"F (x3)
FVeiligheidsfilter	Uit RVS INOX AISI 304 da 500 µm		
Isolatie	ARPRO 4135 FR - PP vlamvertragend		
	code 520214	code 520215	code 520216

*ΔP = 0,5 bar.
**Duur van de vulling berekend in geval van een aansluiting op de ketel (op de ingang van koud huishoudelijk water) en op basis van de gemiddelde dagelijkse consumptie van warm water bij 42 °C van een gezin van 4 personen (ongeveer 250 l/dag).

IVAR
HYDRONIC COMPONENTS & SYSTEMS

300665-01-22

Polifemo®

Cod. 520210 - 520211 - 520212

01

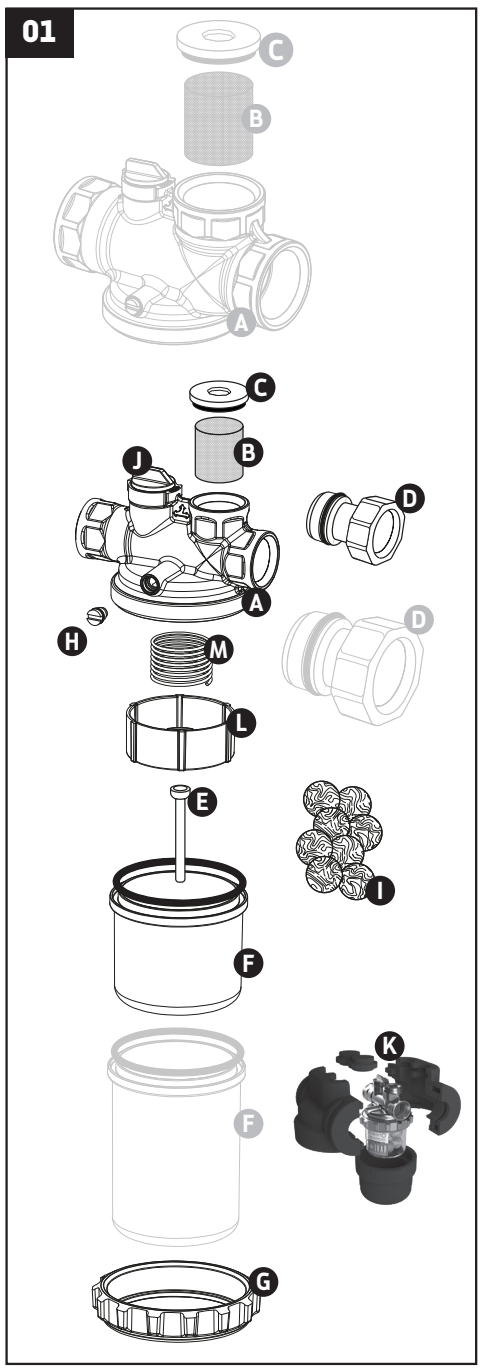

02

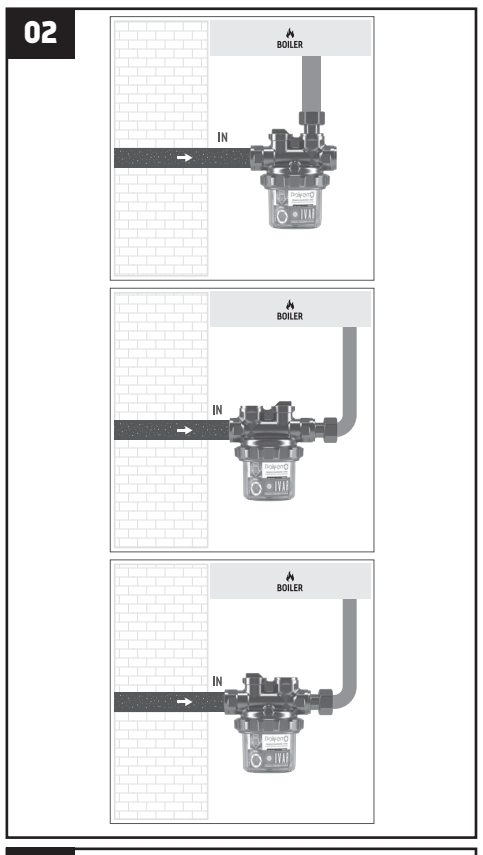

03

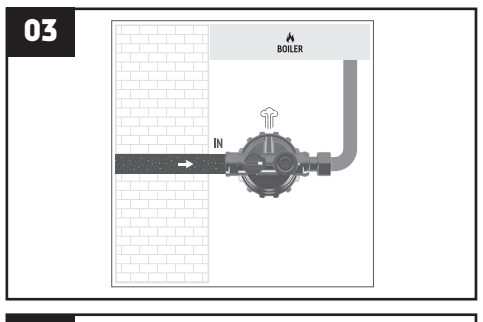

04

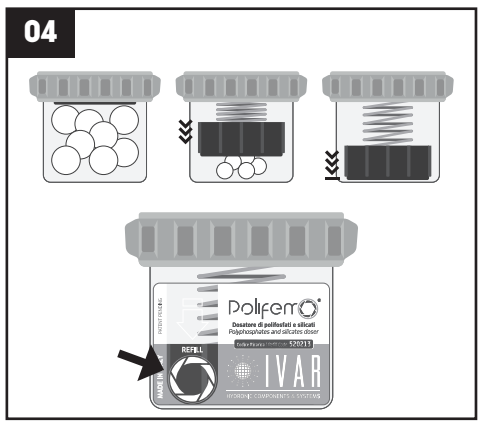

www.ivar-group.com