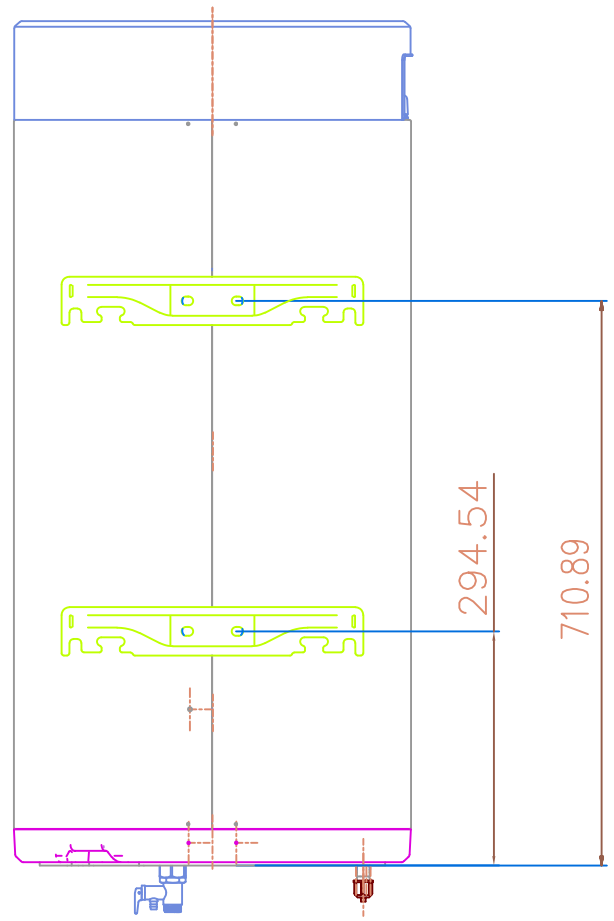

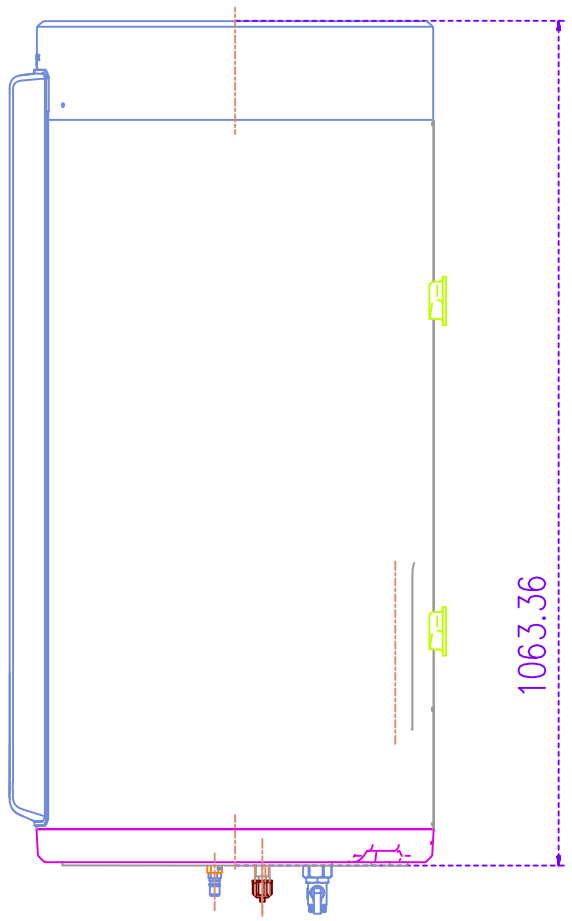

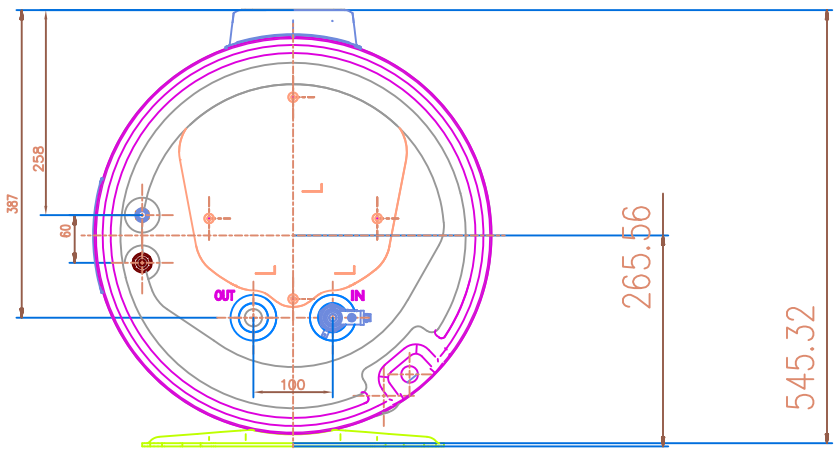

MAXA®

Via S. Giuseppe Lavoratore
37040 ARCOLE (VR)
Tel. 045/7636585 Fax 045/7636551
Sito: WWW.MAXA.IT

Descr.: TNK100HR - Disegno dimensionale / Dimensional drawing

Taglia / Size: 100

Rev: 01

Data: 21/06/2021

Toll. lineari UNI EN ISO 22768/1-m	Quote lineari fino a 3	6	30	120	400	1000	2000	4000	oltre 4000
	±0,1	±0,1	±0,2	±0,3	±0,5	±0,8	±1,2	±2	–

Toll. geometriche UNI EN ISO 22768/2-K

Proprieta' riservata a termini di legge. / Property reserved by law
Vietata la riproduzione o diffusione senza autorizzazione scritta. / Reproduction or distribution without written authorization is prohibited